SAF-XN Onderhoudsset

Amiad



Vanaf 2025 levert Netafim Netherlands complete onderhoudsets voor de automatische filters van Amiad. Voor de SAF-XN filters wordt onderscheid gemaakt tussen sets voor gepland onderhoud op de Nederlandse markt – met de meest gangbare onderdelen – en uitgebreidere sets voor exportprojecten, die alle afdichtingen bevatten. De seals set is de meest eenvoudige set, en bestaat enkel uit afdichtingen voor incidentele vervanging.

TOEPASSING

Onderhoud aan SAF-XN filters met SLN (Spring Loaded Nozzles) in Nederland en buitenland

KARAKTERISTIEKEN

- Een complete set voor onderhoud aan SAF-XN filters
- Geleverd in stevige kartonverpakking met handige overzichtstekening

INHOUD SETS

		Seals set	NL sets			Export sets		
		SAF-XN ond. seals set T134	SAF-XN 1500 SLN ond. set + nozzles NL	SAF-XN 3000 SLN ond. set + nozzles NL	SAF-XN 4500 SLN ond. set + nozzles NL	SAF-XN 1500 SLN ond. set + nozzles Exp.	SAF-XN 3000 SLN ond. set + nozzles Exp.	SAF-XN 4500 SLN ond. set + nozzles Exp.
		74480-080160	74480-081100	74480-081101	74480-081102	74480-080100	74480-080110	74480-080120
Item nr.	Omschrijving	aantal	aantal	aantal	aantal	aantal	aantal	aantal
24	Am SAF-XN SLN cap		2	4	6	2	4	6
26	Am SAF-XN Asafdichting		1	1	1	1	1	1
36	Am SAF-XN Aandrijfas Borgpen 5x27mm		2	2	2	2	2	2
37	Am SAF-XN Splitpen 1,3x16mm		2	2	2	2	2	2
100	Am SAF-XN O-ring P2-452 Deksel	1	1	1	1	1	1	1
101	Am SAF-XN Afdichtingselement rubber	2				2	2	2
102	Am SAF-XN Grof scherm rubber	1				1	1	1
103	Am SAF(-XN) O-ring suction scanner lagering	1	1	1	1	1	1	1
104	Am SAF-XN rubber fijnscherm	2				2	2	2
105	Am SAF-XN O-ring achterflens plaat	1	1	1	1	1	1	1
106	Am SAF-XN O-ring asafdichting	1	1	1	1	1	1	1
107	Am SAF-XN SLN Nozzle afdichting 16mm					4	8	12
108	Am SAF-XN O-ring SLN cap		2	4	6	2	4	6
	Tube siliconevet Molykote PG-21					1	1	1
	Tube smeervet Molykote BR2+					1	1	1

ONDERDELENTEKENING SAF-XN 1500 / 3000 / 4500

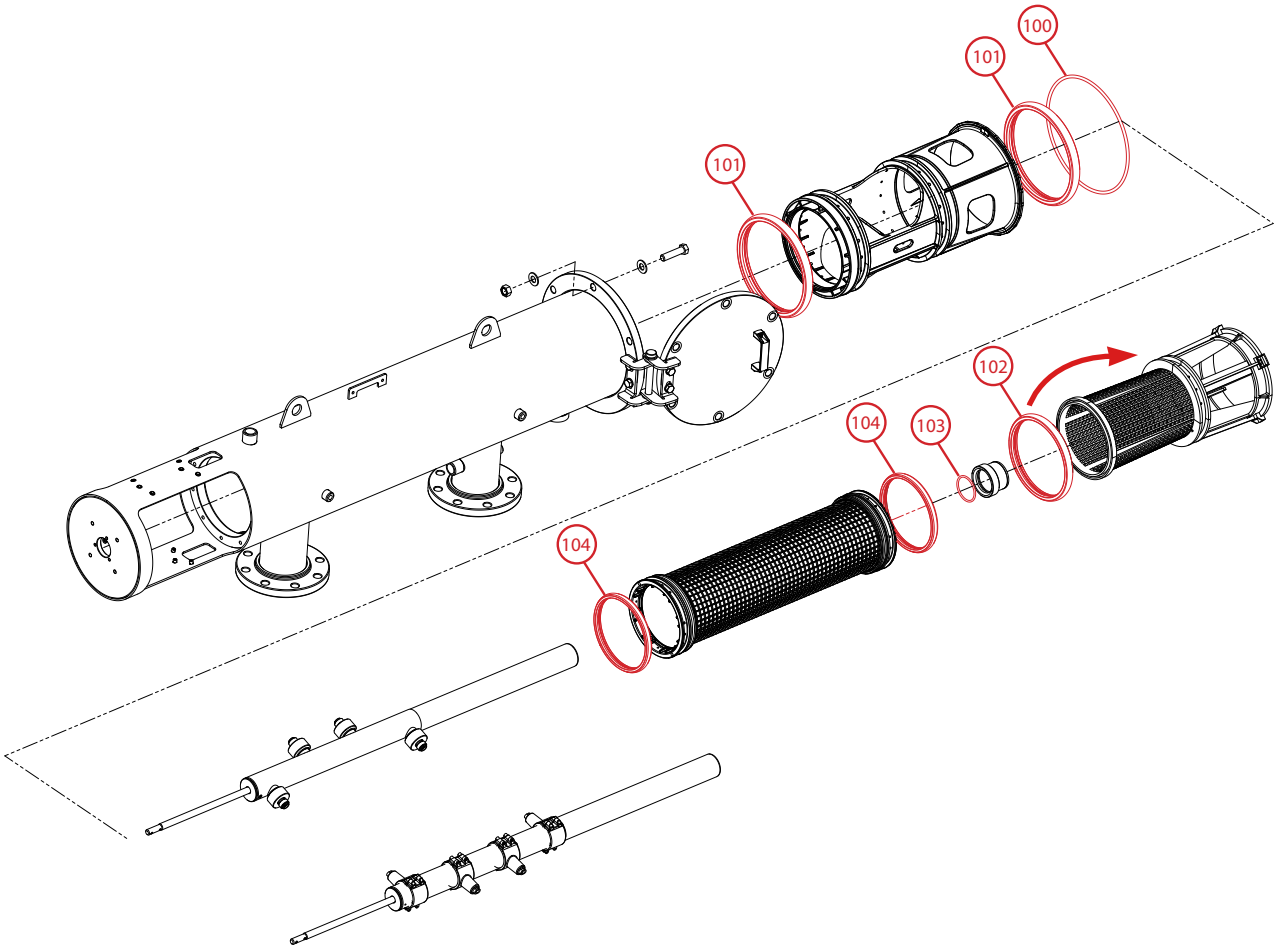

SLN-nozzles

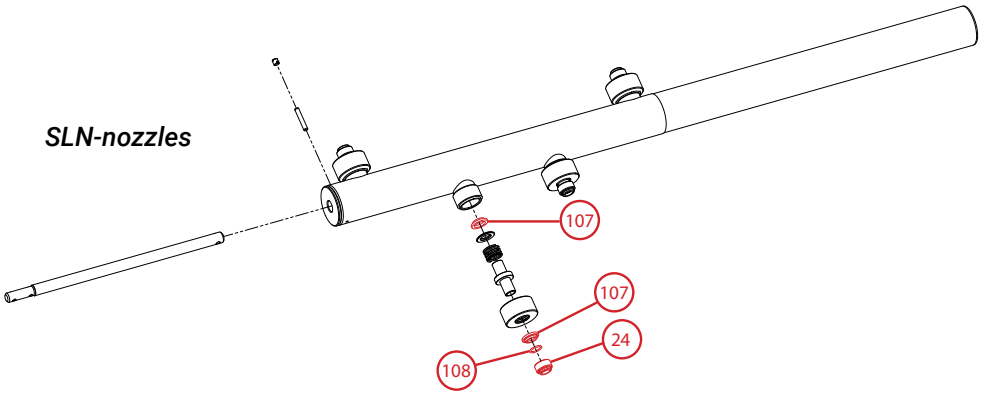

ONDERDELENTEKENING SAF-XN 1500 / 3000 / 4500

