SAF-1500 Onderhoudsset

Amiad

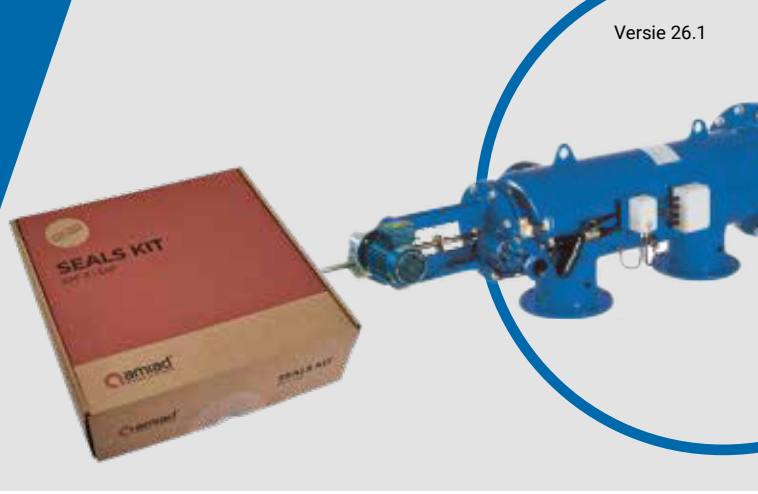

Vanaf 2025 levert Netafim Netherlands complete onderhoudsets voor de automatische filters van Amiad. Voor de SAF-filters wordt onderscheid gemaakt tussen sets voor gepland onderhoud op de Nederlandse markt – met de meest gangbare onderdelen – en uitgebreidere sets voor exportprojecten, die alle afdichtingen bevatten. De seals set is de meest eenvoudige set, en bestaat enkel uit afdichtingen voor incidentele vervanging.

TOEPASSING

Onderhoud aan SAF-filters in Nederland en buitenland

KARAKTERISTIEKEN

- Een complete set voor onderhoud aan SAF-filters
- Geleverd in stevige kartonverpakking met handige overzichtstekening

INHOUD SETS

		Seals set	NL sets		Export sets	
		SAF-1500 ond. seals set	SAF-1500 STD ond. set NL	SAF-1500 SLN ond. set + nozzles NL	SAF-1500 STD ond. set + A-nozzles NL	SAF-1500 SLN ond. set + nozzles Exp.
		74480-000122	74480-000132	74480-000131	74480-000120	74480-000121
Item nr.	Omschrijving	aantal	aantal	aantal	aantal	aantal
15	Am SAF Pin aandrijfas T134		1	1	2	2
16	Am SAF Splitpen 1,6x12 T134		1	1	4	4
25	Am SAF O-ring super-nozzle cap					4
	Am SAF SLN cap T134			2		2
32	Am SAF Nozzle T1				2	
100	Am SAF Dekselafdichting T13	1	1	1	1	1
101	Am SAF O-ring behuizing P2-433 T13	1	1	1	1	1
102	Am SAF O-ring Lagering T1	1	1	1	1	1
103	Am SAF Spoelkamer afdichting T13	1	1	1	1	1
104	Am SAF Scherm afdichting onder T134	1	1	1	1	1
106	Am SAF O-ring ext. Sealing nut T134	1	1	1	1	1
107	Am SAF O-ring int. Sealing nut T134	4	1	1	4	4
108	Am SAF Scherm afdichting boven T13	1	1	1	1	1
109	Am SAF O-ring super-nozzle cap T1346			2		2
110	Am SAF Super seal ring T134		1	1		
	Am SAF (-XN) siliconevet PG21 65 gr.				1	1
	Am SAF (-XN) smeervet BR2 100 gr.				1	1

ONDERDELENTEKENING SAF-1500

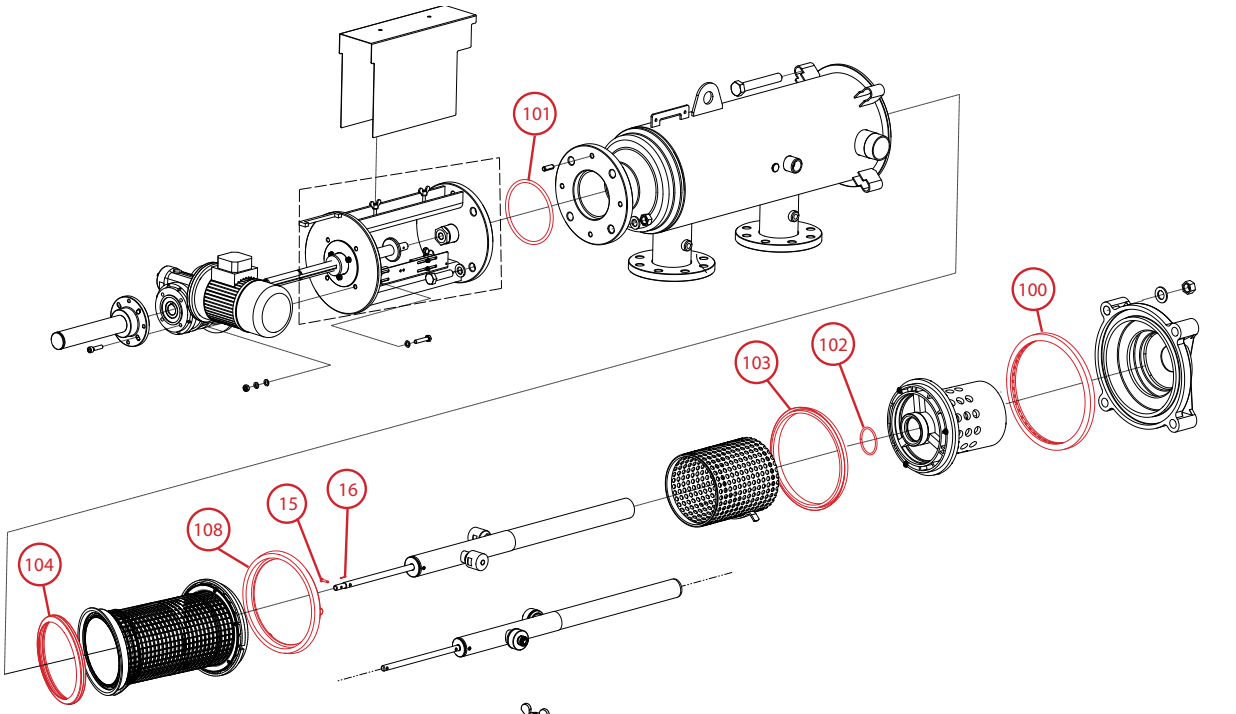

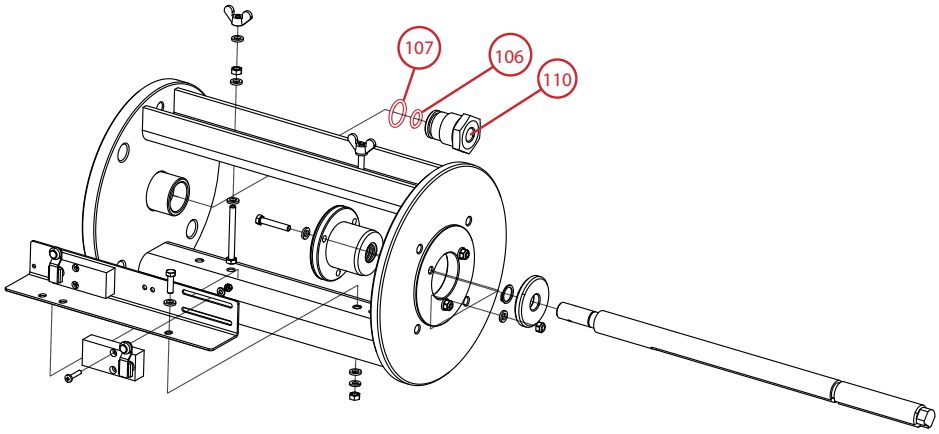

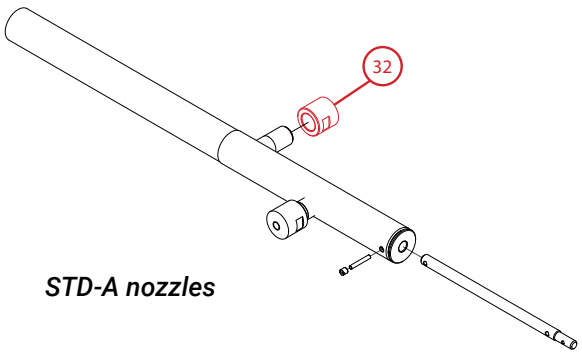

STD-A nozzles

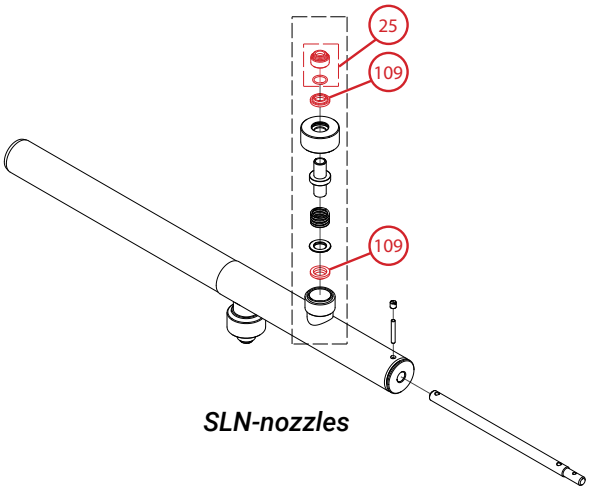

SLN-nozzles

SAF-3000 Onderhoudsset

Amiad

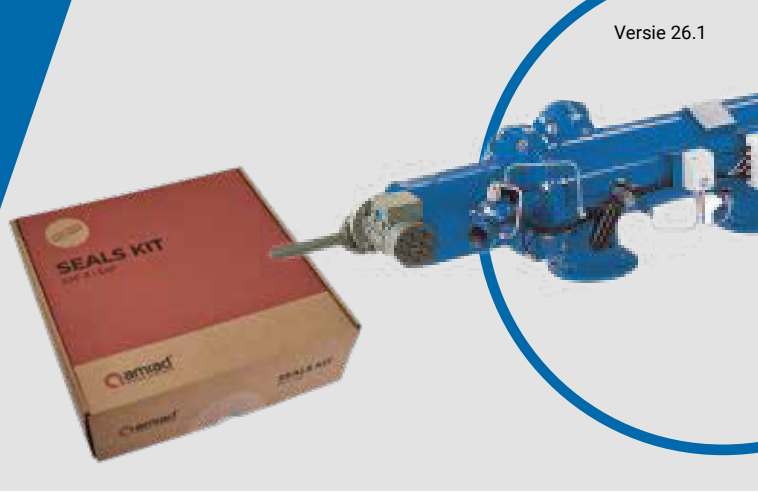

Vanaf 2025 levert Netafim Netherlands complete onderhoudsets voor de automatische filters van Amiad. Voor de SAF-filters wordt onderscheid gemaakt tussen sets voor gepland onderhoud op de Nederlandse markt – met de meest gangbare onderdelen – en uitgebreidere sets voor exportprojecten, die alle afdichtingen bevatten. De seals set is de meest eenvoudige set, en bestaat enkel uit afdichtingen voor incidentele vervanging.

KARAKTERISTIEKEN

- Een complete set voor onderhoud aan SAF-filters
- Geleverd in stevige kartonverpakking met handige overzichtstekening

TOEPASSING

Onderhoud aan SAF-filters in Nederland en buitenland

INHOUD SETS

		Seals set	NL sets		Export sets	
		SAF-3000 ond. seals set	SAF-3000 STD ond. set NL	SAF-3000 SLN ond. + nozzles set NL	SAF-3000 STD ond. set + B-nozzles Exp.	SAF-3000 SLN ond. set + nozzles Exp.
		74480-000124	74480-000134	74480-000133	74480-000114	74480-000123
Item nr.	Omschrijving	aantal	aantal	aantal	aantal	aantal
15	Am SAF Pin aandrijfas T134		1	1	2	2
16	Am SAF Splitpen 1,6x12 T134		1	1	4	4
25	Am SAF O-ring super-nozzle cap					6
	Am SAF SLN cap T134			3		3
32	Am SAF Nozzle A-model					
100	Am SAF Dekselafdichting T13	1	1	1	1	1
101	Am SAF O-ring behuizing P2-433 T13	1	1	1	1	1
102	Am SAF(-XN) O-ring suction scanner lagering	1	1	1	1	1
103	Am SAF Spoelkamer afdichting T13	1	1	1	1	1
104	Am SAF Scherm afdichting onder T134	1	1	1	1	1
106	Am SAF O-ring ext. Sealing nut T134	1	1	1	1	1
107	Am SAF O-ring int. Sealing nut T134	4	1	1	4	4
108	Am SAF Scherm afdichting boven T13	1	1	1	1	1
109	Am SAF O-ring super-nozzle cap T1346			3		3
110	Am SAF Super seal ring T134		1	1		
	Am SAF (-XN) siliconevet PG21 65 gr.				1	1
	Am SAF (-XN) smeervet BR2 100 gr.				1	1

ONDERDELENTEKENING SAF-3000

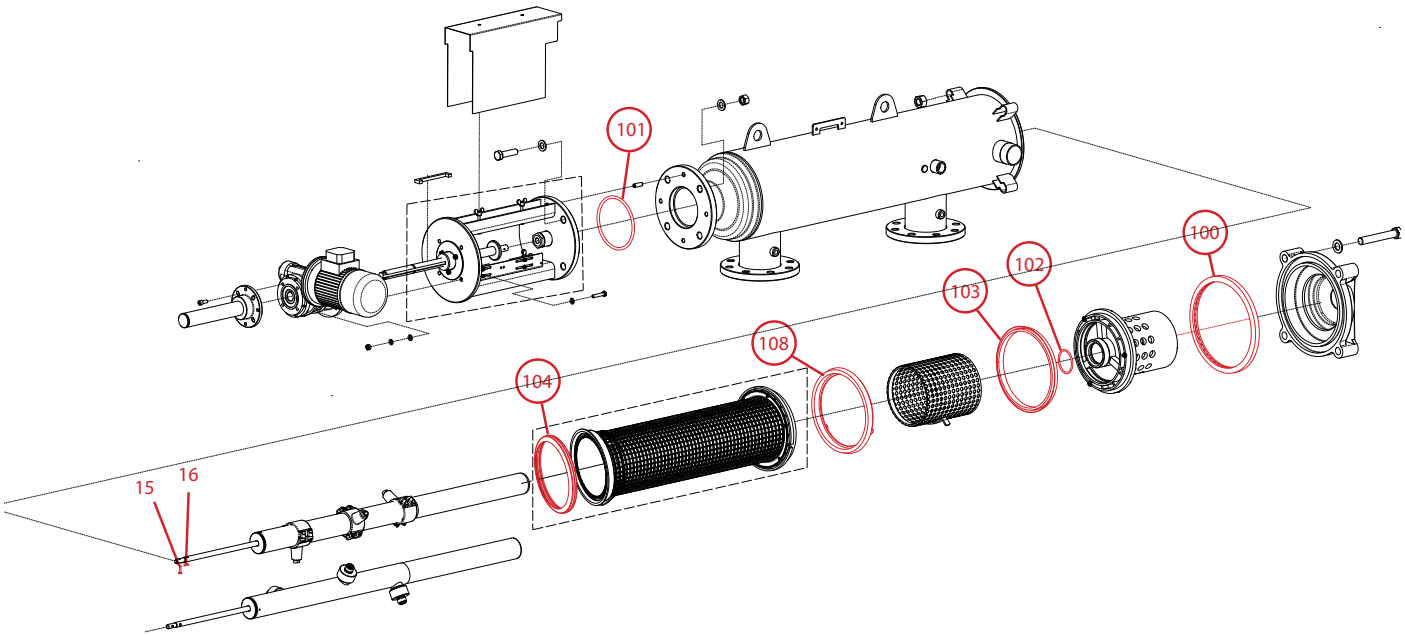

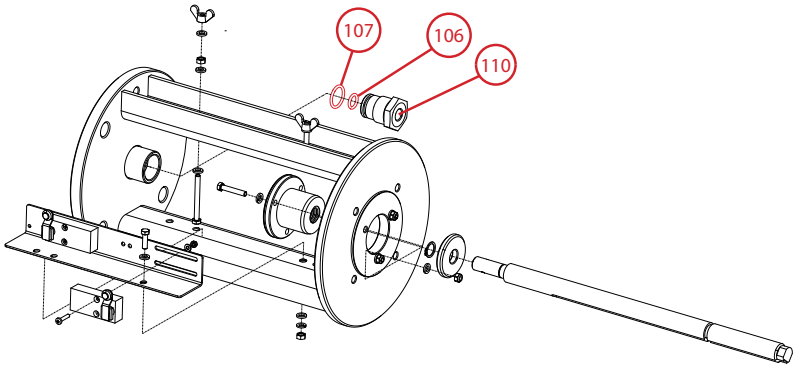

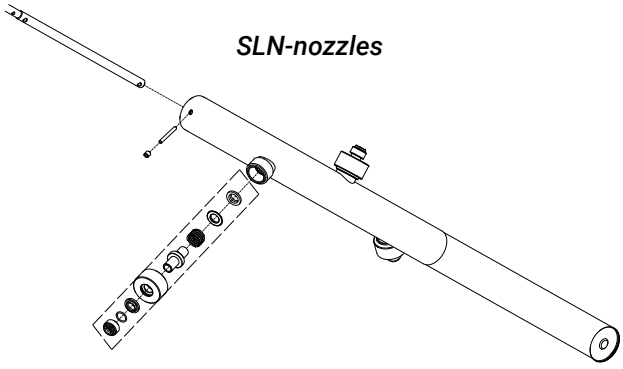

SLN-nozzles

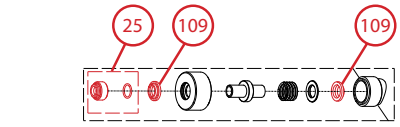

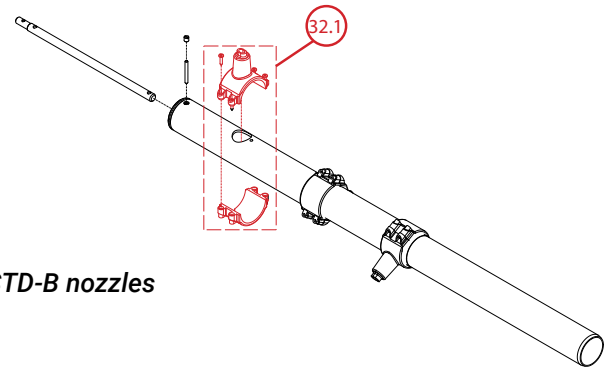

STD-B nozzles

SAF-4500 Onderhoudsset

Amiad



Vanaf 2025 levert Netafim Netherlands complete onderhoudsets voor de automatische filters van Amiad. Voor de SAF-filters wordt onderscheid gemaakt tussen sets voor gepland onderhoud op de Nederlandse markt – met de meest gangbare onderdelen – en uitgebreidere sets voor exportprojecten, die alle afdichtingen bevatten. De seals set is de meest eenvoudige set, en bestaat enkel uit afdichtingen voor incidentele vervanging.

TOEPASSING

Onderhoud aan SAF-filters in Nederland en buitenland

KARAKTERISTIEKEN

- Een complete set voor onderhoud aan SAF-filters
- Geleverd in stevige kartonverpakking met handige overzichtstekening

INHOUD SETS

		Seal set	NL sets		Export sets	
		SAF 4500 ond. seals set	SAF-4500 STD ond. set NL	SAF-3000 SLN ond. + nozzles set NL	SAF-4500 STD ond. set + A-nozzles Exp.	SAF-4500 SLN ond. set + nozzles Exp.
		74480-000127	74480-000136	74480-000135	74480-000125	74480-000126
Item nr.	Omschrijving	aantal	aantal	aantal	aantal	aantal
15	Am SAF Pin aandrijfas T134		1	1	2	2
16	Am SAF Splitpen 1,6x12 T134		1	1	4	4
25	Am SAF O-ring super-nozzle cap					8
	Am SAF SLN cap T134			4		4
32	Am SAF Nozzle T4 (rond)				4	
100	Am SAF Dekselafdichting T4	1	1	1	1	1
101	Am SAF(-XN) O-ring P2-452 Deksel	1	1	1	1	1
102	Am SAF(-XN) O-ring suction scanner lagering	2	2	2	2	2
103	Am SAF Scherm afdichting T4	1	1	1	1	1
104	Am SAF Scherm afdichting onder T134	2	2	2	2	2
105	Am Zandfilter Servicedeksel seal 1999	1	1	1	1	1
106	Am SAF O-ring ext. Sealing nut T134	2	1	1	2	2
107	Am SAF O-ring int. Sealing nut T134	4	1	1	4	4
109	Am SAF O-ring super-nozzle cap T1346			4		4
110	Am SAF Super seal ring T134		1	1		
	Am SAF (-XN) siliconevet PG21 65 gr.				1	1
	Am SAF (-XN) smeervet BR2 100 gr.				1	1

ONDERDELENTEKENING SAF-4500

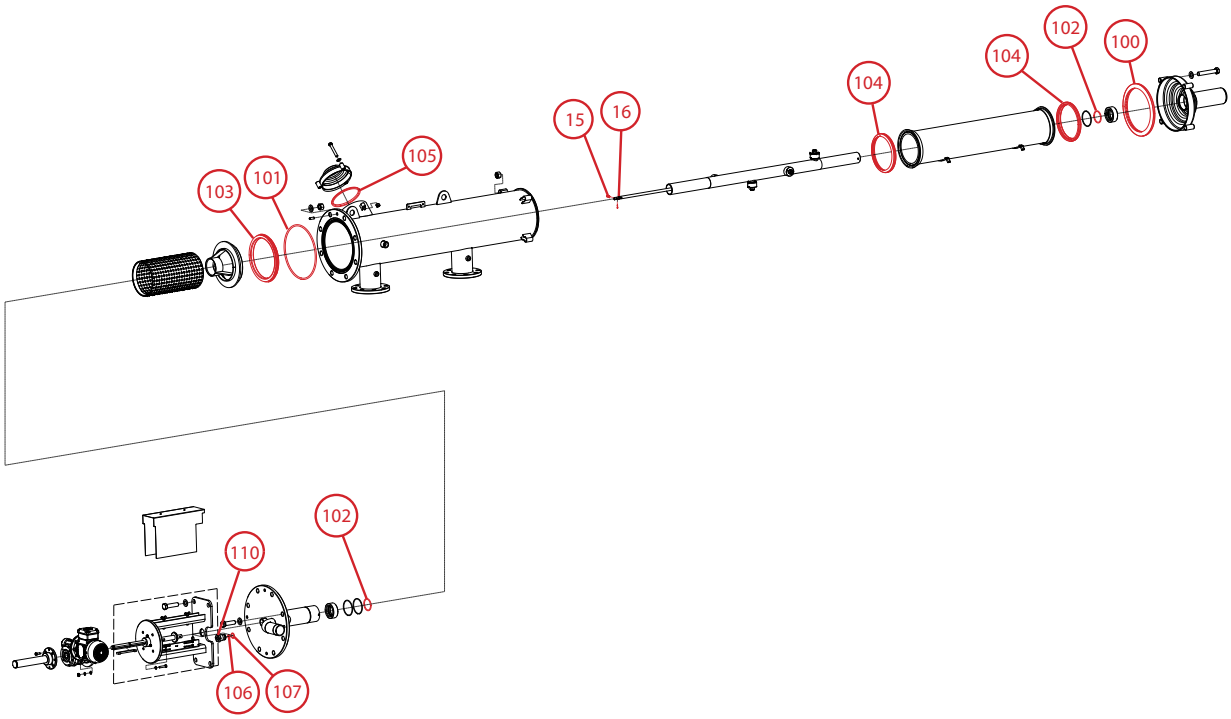

STD-A nozzles

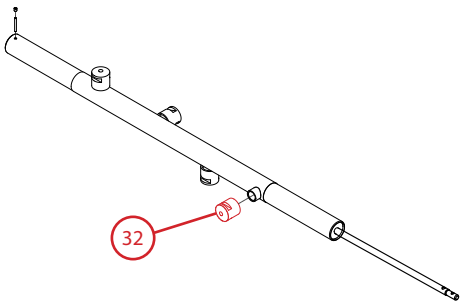

SLN-nozzles

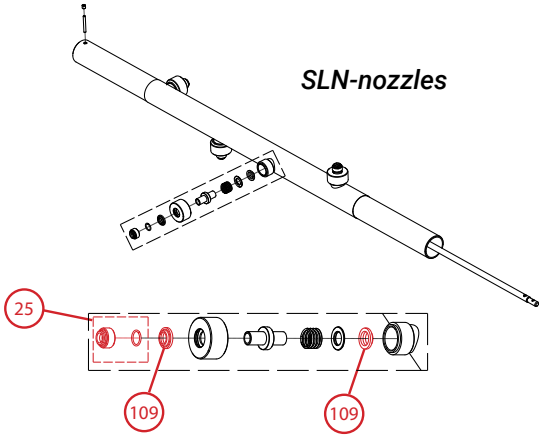

SAF-6000 Onderhoudsset

Amiad

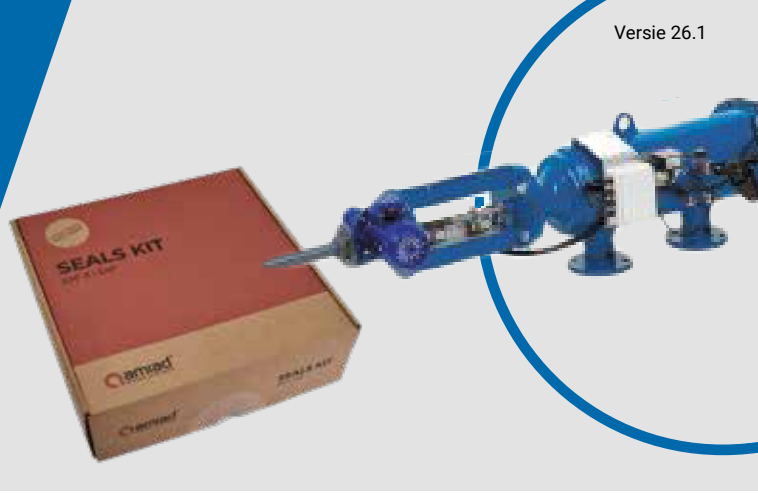

Vanaf 2025 levert Netafim Netherlands complete onderhoudsets voor de automatische filters van Amiad. Voor de SAF-filters wordt onderscheid gemaakt tussen sets voor gepland onderhoud op de Nederlandse markt – met de meest gangbare onderdelen – en uitgebreidere sets voor exportprojecten, die alle afdichtingen bevatten. De seals set is de meest eenvoudige set, en bestaat enkel uit afdichtingen voor incidentele vervanging.

TOEPASSING

Onderhoud aan SAF-filters in Nederland en buitenland

KARAKTERISTIEKEN

- Een complete set voor onderhoud aan SAF-filters
- Geleverd in stevige kartonverpakking met handige overzichtstekening

INHOUD SETS

		Seals set	NL sets		Export sets	
		SAF 6000 ond. seals set	SAF 6000 STD ond. set NL	SAF 6000 SLN ond. + nozzles set NL	SAF-6000 STD ond. set + A-nozzles Exp.	SAF-6000 SLN ond. set + nozzles Exp.
		74480-000104	74480-000138	74480-000137	74480-000103	74480-000128
Item nr.	Omschrijving	aantal	aantal	aantal	aantal	aantal
15	Am SAF Pin T6		1	1	2	2
16	Am SAF Splitpen verbindingspen T6		1	1	4	4
25	Am SAF O-ring super-nozzle cap					8
	Am SAF SLN cap T6			4		4
32	Am SAF Nozzle T6				4	
100	Am SAF O-ring P2-459 Deksel T6	1	1	1	1	1
102	Am SAF(-XN) O-ring suction scanner lagering	1	1	1	1	1
103	Am SAF Thight. plug afdichting T6	1	1	1	1	1
104	Am SAF Scherm afdichting T6	2	2	2	2	2
105	Am SAF O-ring Blinde flens T6	1	1	1	1	1
106	Am SAF Koord t.b.v. sealing nut T6	1	1	1	1	1
107	Am SAF O-ring int. Sealing nut T6	1	1	1	1	1
109	Am SAF O-ring super-nozzle cap T1346			4		4
	Am SAF (-XN) siliconevet PG21 65 gr.				1	1
	Am SAF (-XN) smeervet BR2 100 gr.				1	1

ONDERDELENTEKENING SAF-6000

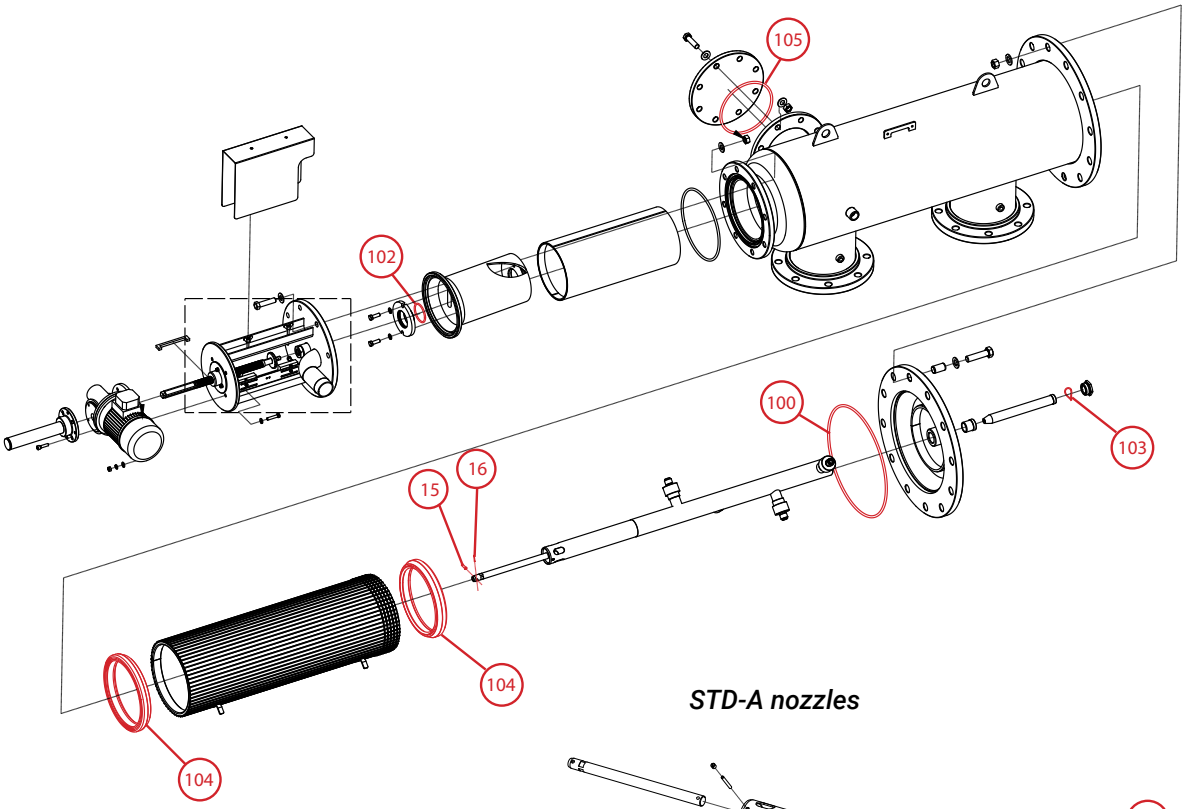

STD-A nozzles

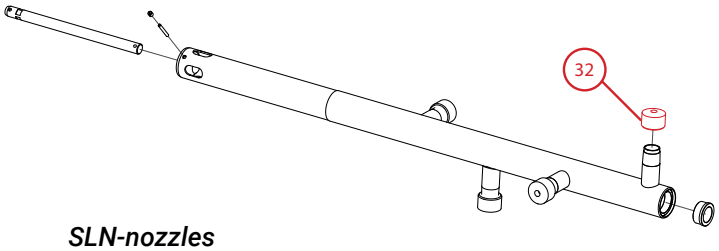

SLN-nozzles

